PAX A910SF

EFT POS ÖZELLİKLİ YAZARKASA

KULLANIM KILAVUZU

İÇİNDEKİLER

1 Paketin Açılması **4**

2 Teknik Özellikler **5**

3 Kurulum ve Bağlantı **7**
3_1 Çalışma ve Depolama Şartları 7
3_2 Terminalin Base Ünitesi Üzerine Konulması 8
3_3 Diğer Bağlantılar 8
3_4 Sim- Sam Kart Slotları 9

4 Power Adaptör (Güç Kaynağı) **9**

5 Batarya **10**

6 Günlük Kullanım **11**
6_1 Manyetik Kart Okutma 11
Manyetik Kart okuyucu özellikleri 11
6_2 Kartı Çip Okuyucuya Takma 11
6_3 Temassız Okuyucu (Contactless) 12
Temassız Kart okuyucu özellikleri: 12
6_4 Dokunmatik Ekran (Touchscreen) 13
6_5 Hoparlör (Speaker) 13
6_6 Kamera 14
6_7 Wi-Fi ve Bluetooth® 14
6_8 2G/3G/4G Network 15

7 Bakım **15**
7_1 Kağıt Rulo 15
7_2 Terminalin Temizlenmesi 16
7_3 Taşıma ve Depolama 16
7_4 Basit Arıza ve Çözümleri 16

8 Yazar Kasa **17**
8_1 Teknik Özellikler 17

9 Yazarkasa Menü **18**
9_1 YazarkasaPOS Raporları 19
9_1_1 Z Raporu 19
9_1_2 X Raporu 20
9_1_3 EKÜ Raporları 21
9_1_4 Mali Raporlar 22
9_2 YazarkasaPOS Ayarları 23
9_2_1 Parametre Yükleme 23
9_2_2 Bağlantı Ayarları 23
9_2_3 Parametre Yazdır 23
9_2_4 Ödeme Tipleri 24
9_2_5 Cihaz Ayarları 24
9_2_6 Programlama 25
FİŞ BAŞLIĞI 25
25
DEPARTMAN GİRİŞİ 25
FİŞ LİMİTİ 26
9_2_7 Yazıcı Ayarları 26

9_2_8 Fatura Ayarları 27
9_2_9 Z Raporu Ayarları 28
9_2_10 Kasiyer İşlemleri 28
9_2_11 Vergi Kimlik Numarası 28
9_2_12 Yönetici Şifre 28
9_2_13 Kopya Tuşu Şifre 29
9_2_14 Harici Donanım Ayarları 29
9_2_15 Cari Hesap Ayarları 29

10 Yazarkasa Satış İşlemleri 30
10_1 Tek Ürün Satış 30
10_2 Çoklu Ürün Satışı 30
10_3 KREDİLİ SATIŞ 31
10_4 Çarpma İşlemli (Katlı) Satış 31
31
10_5 Yüzde (- %)İndirimli Satış 32
10_6 Yüzde (+ %) Artırım Satış 32
10_7 Paralı Ödeme 33
10_8 Tutar İndirimli Satış 33
10_9 Fatura numarası Girerek İşlem 34

11 ECR İptal İşlemleri 35
11_1 İptal (Önceki Satış İşlemlerinin İptali) 35
11_2 Tek Satır İptal 36

12 CE Belgesi 36

Giriş

Pax A910SF EFT POS özellikli ödeme kaydedici cihazı seçtiğiniz için teşekkür ederiz.

Bu kullanım kılavuzunu dikkatle okumanızı tavsiye ederiz. Bu doküman dokunmatik ekranlı **A910SF** yazarkasa için hazırlanmıştır.

Dokümanda güvenlik önlemleri ile ilgili bilgilerle, paket içeriği, açılışı, kuruluş ve bakım ile ilgili bilgilere yer verilmiştir.

EFT POS özellikli terminalinizi kolay, rahat ve güvenle kullanabilmeniz için size rehber olacak bu kılavuzu dikkatlice okuyunuz ve tekrar kullanabilmek için saklayınız.

1 DİKKAT

Ürün ile ilgili garanti ve güvenlik sorunu yaşamamak için sadece kutu içeriğinden çıkan güç kaynağını kullanınız ve gerekli durumlarda ürünü bakım, onarım için sadece yetkili kişi ve servislere teslim ediniz.
Bu talimatlara uyulmaması üreticinin garanti konusundaki sorumluluğunu geçersiz kılar.

1 Paketin Açılması

ÖNERİ
A910SF EFT POS özellikli ödeme kaydedici cihazınızın ambalajını dikkatlice açınız.

Ürün tekrar sevk edilmek istenirse bu paket kullanılabilir.

Aşağıda belirtilen ürünler, **A910SF** kutu içeriğinde bulunmaktadır.

1) **A910SF** Yazarkasa
2) Kullanım ve Kurulum Kılavuzu QR destekli
3) Ana güç kaynağı
4) Ruhsatname
5) SAM

1

2

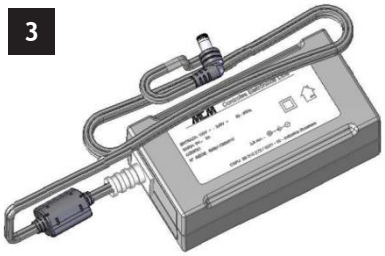

3

4

5

2 DİKKAT

Ana güç kaynağı **A910SF** ile kullanılmak üzere özel olarak tasarlanmıştır. Başka bir güç kaynağı kullanmayınız.

2 Teknik Özellikler

Module	Specifications
CPU	32-bit 4core Cortex™-A53, up to 1.4GHz
Operation system	Powered by Android 10
Memory (optional configurations)*	1GB SDRAM or 2GB SDRAM

	8GB Flash or 16GB Flash (eMMC)	
Display	Main Display: 5.5" color IPS full view LCD 720 x 1440 pixels, HD+ capacitive full-touchscreen Customer Display: 1.71 inch c, 128 x 32 Pixels(monochromatic screen)	
Keypad	No physical Keypad, support virtual keypad.	
Printer	Paper roll outer diameter: 40mm Print Speed: 80mm/sec	
Audio	speaker	maximum volume of at least 80 dB at 10 cm
	microphone	N/A
	Buzzer	default
Card Readers	magnetic strip card reader	triple track bidirectional swiping adheres to ISO7812
	smart card reader	adheres to EMV 4.3 adheres to ISO7816
	contactless card reader	13.56 MHz antenna reads ISO14443 Type A and Type B cards reads MIFARE® cards reads NFC devices
Wireless Communications	Wi-Fi & **Bluetooth®**	IEEE 802.11b/g/n single band(2.4GHz) + **Bluetooth®** 4.0
	Support **Bluetooth®** Low Energy Support AP hotspot Support Wi-Fi probe	
	2G: GSM/GPRS 3G: WCDMA/TD-SCDMA/CDMA2000 4G: FDD-LTE/TDD-LTE	
SIM/SAM card slots	2 SIM + 2PSAM card slots	
Peripheral Interface	POGO PIN	X14 PIN
	USB port	1 Micro USB
	Power port	Type C port Supports charging and USB 2.0,OTG
	multifunctional ports (optional base configurations)*	RS232, 6 pin RJ12 USB A 2.0(HOST) Ethernet, RJ45 Cash drawer output, RJ 11
	headphone jack	N/A

Power Adapter	input	100 ~ 240 VAC 50/60 Hz 0.4 A maximum input current
	output	5.0 VDC 3 A max load
Battery	Li-ion-rechargeable battery, 7.2V/3350mAh,24.12Wh, (Equivalent 6700mAh/3.6V)	
Button Battery	550mAh/1 pcs	
Positioning	AGPS, GPS, GLONASS, BEIDOU	
Code Scanning Camera(optional configurations)*	2MP Fixed Focus Rear Camera only Optional : 5MP Auto Focus Rear Camera Support scan most standard 1D/2D codes	
Operating Environment	Temperature	0°C ~ 45°C (32°F ~ 113°F)
	Humidity	10% ~95% (without condensation)
Storage Environment	Temperature	-20°C ~70°C, (-4°F ~ 158°F)
	Humidity	10% ~95% (without condensation)
Physical Dimensions	182.8mm × 81.68mm × 68.1 mm (L × W × H), 361g (including battery)	

*Opsiyonel modüllerin kullanılabilirliği ve/veya konfigürasyonu, A910SF ünitesinin model numarasına bağlıdır.

3 Kurulum ve Bağlantı

3_1 Çalışma ve Depolama Şartları

Çalışma Değerleri

- operational temperature: 0°C ~45°C, 32°F ~113°F
- storage temperature: -20°C ~70°C,-4°F ~158°F
- relative humidity: 10% ~ 95% (without condensation)
- ESD contact discharge: normal operation up to ±4 kV
  normal operation following reboot up to ±8 kV
- ESD air discharge: normal operation up to ±8 kV
  normal operation following reboot up to ±15 kV

3_2 Terminalin Base Ünitesi Üzerine Konulması

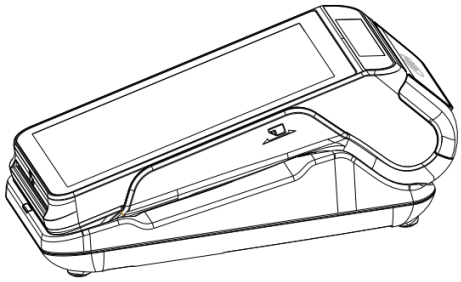

3_3 Diğer Bağlantılar

A910SF HOST	• 1 x Charging port-type C 50Hz/60Hz input and 5V/3A output.
	• 1 x Micro USB
	• 14 PIN POGO PIN
Charging + Multifunctional Communication Base(optional configurations)*	• 1 x Charging port-type C
	• 1 x RS232 serial port – 6 pin RJ12
	• 1 x Type-A USB
	• 1 x Type-B USB
	• 1 x Cash drawer output – RJ 11
	• 1 x Ethernet Port – RJ 45, up to 100Mbps

3_4 Sim- Sam Kart Slotları

DİKKAT: Başlamadan önce terminalin kapalı olmasına ve elektrik bağlantısının olmamasına dikkat ediniz.

SIM card specifications（to be confirmed）

- specification: SDHC
- dimensions: MINI SIM
- voltage: 3.0 V

SAM card specifications（to be confirmed）

- specification: SDHC
- dimensions: PSAM
- voltage: 3.0 V

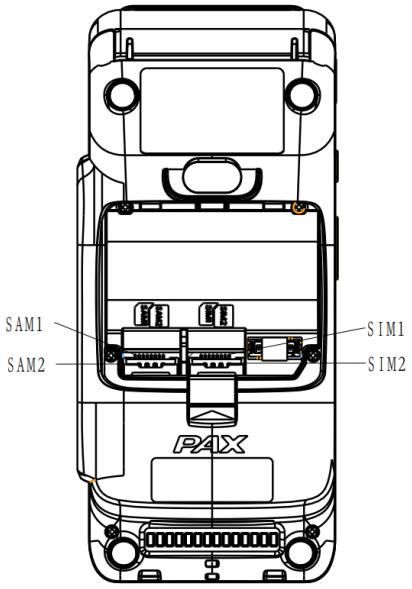

4 Power Adaptör (Güç Kaynağı)

A910SF'nin belirli modelleri, cihaz modeline ve cihazın satin alındığı yere bağlı olarak çeşitli konfigürasyonlardan birinde gelen bir USB AC güç adaptörüyle birlikte paketlenebilir. Adaptörün özellikleri ürün etiketinde de yazılıdır..

Input: 100 ~240 VAC, 50 ~60 Hz
Output: 5 V/3 A maximum load
Over Current Protection: 3.3-6A(100-240Vac) The output shall hiccup when the over currents applied to the output rail, and shall be self-recovery when the fault condition is removed.
Operating Temperature and Relative Humidity: 0℃ to +45℃ 10%RH to 90%RH.
Regulatory Standards: CE
EMI Standards/EMI: GB9254-2008 EN55032 EN55022 GB17625.1-2012 Part 15.
EMS Standards/EMS: EN 61000-4-2,electrostatic discharge(ESD)requirement.

Discharge characteristic	Test level	Test criteria
Air discharge	+/-15KV	B
Cotact discharge	+/-8KV	B

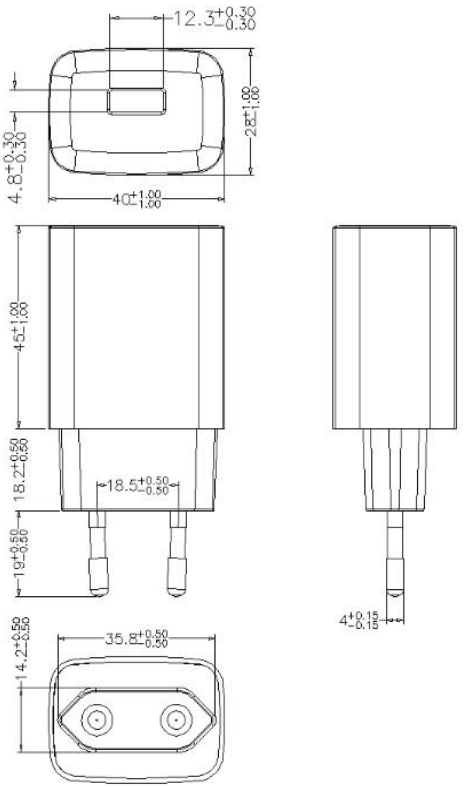

Figure 3: AC power adapter

Not: Yukarıda verilen genel özelliklere uygun diğer güç adaptörlerini kullanmak mümkün olabilir. Diğer güç kaynağı türlerinin sertifikasyonu ve ithalatı talepler doğrultusunda sürekli güncellenmektedir. Ayrıntılar için lütfen iletişime geçin. Ancak PAX Technology Ltd. üçüncü taraf donanımların işlevini veya güvenliğini garanti etmez.

5 Batarya

A910SF'nin pil kapasitesi 7,2V/3350mAh'dir, ayrıntılı pil testi verileri aşağıdaki tabloda gösterilmektedir:

6 Günlük Kullanım

6_1 Manyetik Kart Okutma

Kartı, aşağıda gösterildiği gibi kart okuyucudan çekiniz.

Kart okuyucadan kartı sabit bir hızla geçirin.
Can sıkıcı kart çekme tekrarlamalarını yaşamamak için
ne çok yavaş ne de çok hızlı geçiriniz.

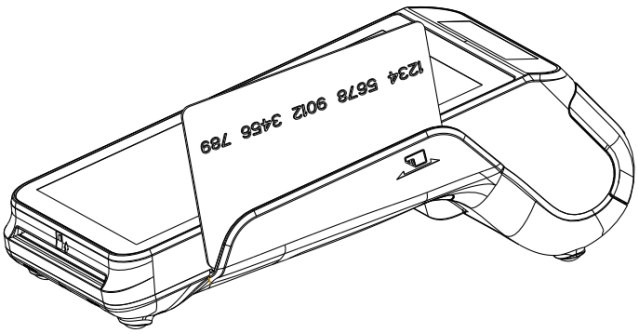

Manyetik Kart okuyucu özellikleri

- ISO7812 destekler
- GB/T14916, GB/T15120, GB/T15694-1, and GB/T17552 destekler
- triple track
- Çiftyönlü aşağı /yukarı çekimi destekler
- 10 ila 100 cm/s kaydırma hızı
- 500.000 den fazla okuma

6_2 Kartı Çip Okuyucuya Takma

- Çipli kartlar terminalin içine çip yukarıda olacak şekilde
  ve çip terminalin içine girecek şekilde alt resimde gösterildiği gibi takılımalıdır.

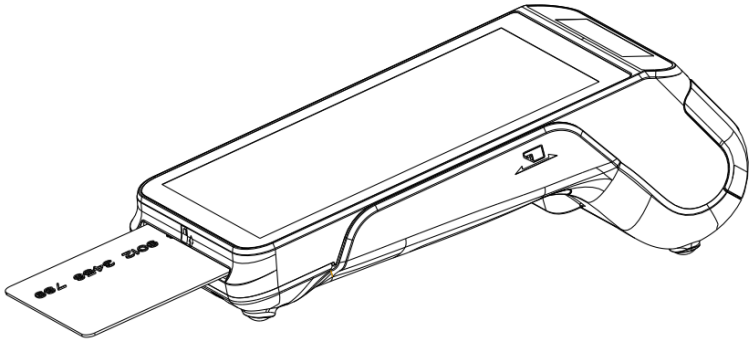

Smart card okuyucu özellikleri:

- ISO7816 destekler
- EMV4.3 destekler
- 500.000 den fazla okuma
- 1.8 V, 3 V, and 5 V synchronous ve asynchronous kartları destekler

6_3 Temassız Okuyucu (Contactless)

- Temassız bir kart ile işlem başlatmak için kartı terminalin ekranı üzerinde (1 -4 cm aralığında yukarısında) tutunuz ve işlem süresince kartı alan üzerinde tutmaya devam ediniz.

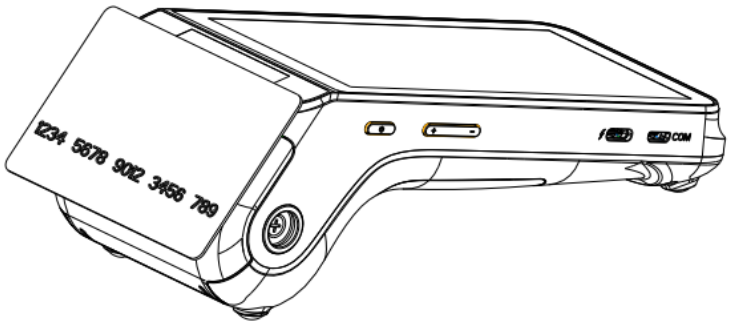

Temassız Kart okuyucu özellikleri:

- 13.56 MHz anten
- ISO14443 Type A ve Type B kartları okur
- MIFARE® kartları okur
- NFC cihazları okur.

6_4 Dokunmatik Ekran (Touchscreen)

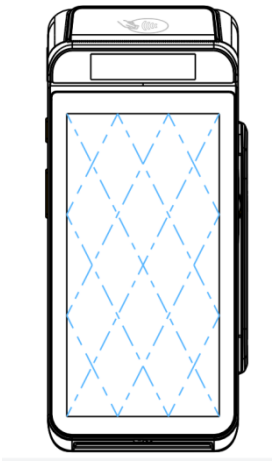

Ana Dokunmatik Ekran Özellikleri:

- Ekran türü : IPS Full-view color touchscreen
- Ölçü: 5.5"
- Çözünürlük: 720x1440pixels
- Arka ışık: ortalama parlaklık of 350 cd/m2 max, 0 dan 100'e ayarlanabilir (karanlıktan aydınlığıa)
- Güvenlik fonksiyonu: Elektronik İmza
- Dokunmatik Türü : Kapasitif dokunmatik ekran

Müşteri Ekranı Özellikleri :

- Ekran türü : monochromatic screen
- Ölçü : 1.71"
- Çözünürlük: 128 x 32 Pixels

6_5 Hoparlör (Speaker)

A910SF terminalin sağ tarafında konumlandırılmıştır.

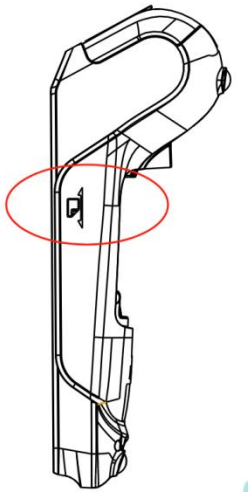

Hoparlör özellikleri :

- Sinyal: mono audio channel
- Ses: maximum ses of 82 dB - 10 cm
- Ses Ayarı : 16 ayarlanabilir ses seviyesi, 0 dan 15'e kadar
- Dosya tipi: audio: MP3 or WAV
  video: MP4

Cihazın normal çalışması sırasında hoparlör, sesli uyarıcı olarak ve kullanıcı talimatlarının veya istemlerinin yanı sıra hata mesajlarının gönderilmesi için de kullanılabilir.

6_6 Kamera

A910SF'nin, resimde gösterildiği gibi arka yüzünün üst kısmında yer alan bir Arka kamerası vardır.

Arkayüz Kamera:

- A910SF modeline bağlı olarak, Arka kamera varsayılandır ve fotoğrafçılık için daha uygun olan 2 ve 5 megapiksel yapılandırmasında mevcuttur ve ayrıca yaygın 1D veya 2D kodları (barkodlar ve QR kodları gibi) okumak için tasarlanmıştır.

- resolution: 1616*1224 pixels (2 megapixels)
  Code 128: ≤ 5 mil
  QR codes: ≤ 10 mil
- resolution: 2592 x 1944 pixels (5 megapixels)
  Code 128: ≤ 5 mil
  QR codes: ≤ 10 mil

Desteklenen Kodlar:

1D Kodlar: EAN-13, EAN-8, UPC-A, UPC-E, Code39, Code93, HIBC Code 128, HIBC Code 39and Code128, etc.
2D Kodlar: QR, PDF417, Data Matrix, etc.

6_7 Wi-Fi ve Bluetooth®

Wi-Fi specification:

- frequency: 2.4 GHz
- protocol: IEEE 802.11b/g/n
- encryption: WPA2, WAPI

Bluetooth® specification:

- protocol: Bluetooth® 4.2 (BR, EDR, BLE)
- modulation: GFSK, DPSK, DQPSK

6_8 2G/3G/4G Network

A910SF'nin belirli konfigürasyonları, üniteye uygun bir SIM kart takıldığında A910SF ünitesinin ilgili kablosuz ağa bağlanmasına olanak tanıyan bir 4G Ağ modülüne sahiptir. 4G modülü geriye dönük olarak uyumludur ve ayrıca uygun SIM kart ve servis taşıyıcısıyla 2G ve/veya 3G işlevselliği sağlar.

Opt.	Region	4G LTE bands	3G bands	2G(GSM/GPRS/EDGE) frequency
1	Eurasia (Europe, Middle East, Africa, Korea, Thailand, India)	FDD:B1,B3,B5,B7,B8,B20	WCDMA:B1,B5,B8	900MHz,1800MHz
		TDD:B38,B40,B41		
		TDD:B41		

7 Temizlik ve Bakım

3 DİKKAT

Terminale bakım yapmadan önce güç kaynağı kablosunun ve bataryanın takılı olmadığından emin olunuz.

7_1 Kağıt Rulo

Karakteristik	Özellik
Renk	Beyaz
Genişlik	56-57 mm
Çap	40 mm max.
Uzunluk	Yaklaşık 30m

- Kötü depolama koşulları termal kağıdı bozabilir. Termal kağıt bozulmalarını engellemek için aşağıdakilerden sakınınız.
  - Nemli ve sıcak yerlerde bırakmayınız. Klima yanında ve nemin %85 ve üzeri olduğu yerlerden sakının.
  - Uzun sure güneş ışığı ve ultraviole ışığına maruz bırakmayınız.
  - Organik çözücüler ile temastan sakınınız.
  - Su ile doğrudan temastan sakınınız.
  - Kuvvetli baskı ve sürtünmeden sakınınız.

4 DİKKAT

Ürünün tam garantisinden yararlanabilmek için üretici tarafından onaylanan termal kağıt kullanılması tavsiye edilmektedir.

7_2 Terminalin Temizlenmesi

İlk olarak tüm kablo bağlantılarını sökünüz. Uygun bir temizlik için doğru işlem adımları aşağıdaki gibidir:

- Terminalin dış yüzeyini temizlemek için çok az nemlendirilmiş yumuşak bir bez kullanınız.
- Elektrik bağlantılarını temizlemeyiniz.
- Hiçbir durumda, solvent, deterjan veya aşındırıcı ürünleri kullanmayınız:
  Bu malzemeler plastik veya elektrik kontaklarına zarar verebilir.
- Terminali direk güneş ışığına maruz bırakmayınız.
- Smart Kart yuvasına yabancı cisimler sokmayınız.

7_3 Taşıma ve Depolama

- Ürünün taşınması ve depolanmasında orjinal kutu ve paketi kullanınız.
- Taşıma sırasında tüm kablo ve pil bağlantılarını sökünüz.

7_4 Basit Arıza ve Çözümleri

Terminal Açılmıyor.

- Terminalin elektrik bağlantısı olup olmadığını kontrol ediniz.

Terminalde GSM-GPRS bağlantı sağlanamıyor.

- SIM kartın yuvaya doğru takılıp takılmadığı kontrol ediniz
- Terminal içinde kullanılan SIM kartın borcundan dolayı kapalı olup olmadığı kontrol ediniz.
- Çözüm sağlanamıyorsa teknik yardım alınız.

Kart Okunamadı

- Manyetik kartın okuyucudan doğru çekilip çekilmediğini kontrol ediniz.
- Manyetik kart siyah bant doğru yönde olacak şekilde tekrar çekiniz.
- Manyetik bandın zarar görmüş, çizilmiş olup olmadığını kontrol ediniz.
- Smart kartın doğru yönde takılıp takılmadığını kontrol ediniz. Kartı işlem sonlandırırldığında çip okuyucudan çıkartınız. İşlem sırasında çıkarmayınız.

Kağıt Yazdırılamıyor.

- Kağıt rulonun doğru konumlandırıldığını kontrol ediniz.
- Kullanılan kağıdın tipini kontrol ediniz. Termal kağıt kullanılmalıdır.

8 Yazar Kasa

5 DİKKAT

EFT POS özellikli yazar kasanızın kullanım öncesi gerekli kurulum ve programlama işlemleri için size en yakın yetkili servisi çağırınız.

8_1 Teknik Özellikler

Ağırlık	420 g
Ölçüler	194,4 X 91,1 x 65,85 mm (UxGxY)
Çalışma Ortam Sıcaklığı	+0 C / +45C

Güç kaynağı	Harici adaptor 12V 2,5A
Güç Kaynağı giriş Voltajı	100-240VCA-50-60 Hz 1.0A
Güç Kaynağı max. akım	2,5A

Yazıcı Tipi	Termal
Yazma Hızı	30 satır / saniye
Yazıcı Kağıt Genişliği	56 mm / 57mm

Gösterge Tipi (Kasiyer)	3.5” HVGA Kapasitif Ekran
Müşteri Göstergesi	1x16 Karakter Ekran
Klavye	16 Tuşlu Fiziksel tuş takımı

Fiş Toplamı Kapasitesi	12 hane
Kümülatif Toplam Kapasitesi	12 hane
Kümülatif KDV Kapasitesi	12 hane

Kısım Sayısı	12 Adet
Kısım Adı Giriş	24 Alfanümerik karakter
Kısım Fiyat Giriş Kapasitesi	8 Hane

PLU Sayısı	100.000 Adet
KDV Tablosu	Her kısıma farklı KDV tanımlaması yapılarak toplam 8 ayrı KDV oranı girilebilmektedir.

Kasiyer Sayısı	4
Kullanıcı Şifresi	4 hane

Mali Hafıza	10 YIL

Z Raporu Sayacı	4 Hane

Çevre Birimleri USB Bağlantı	1 USB Host & Slave
RS232	RJ 12
Ethernet	RJ 45 – 8 Pin 10/100 Mbit
Kullanım Ömrü	5 Yıl

EKÜ Hafıza KApasitesi	60 milyon satır
Saklama, Depolama Koşulları	Doğrudan gün ışığına maruz kalmamalı, kuru ve temiz bir yerde saklanmalıdır.

9 Yazarkasa Menü

YAZARKASA AYARLAR MENÜ süne girmek için ana ekran üzerinde “SATIŞ” yazarken klavye üzerindeki tuşuna basılır. Menüde aşağıdaki alt menüler bulunmaktadır. YAZARKASA RAPORLAR MENÜ’süne girmek için, ana ekran üzerinde “SATIŞ” yazarken klavye üzerindeki tuşuna basılır.

Menüde aşağıdaki alt menüler bulunmaktadır.

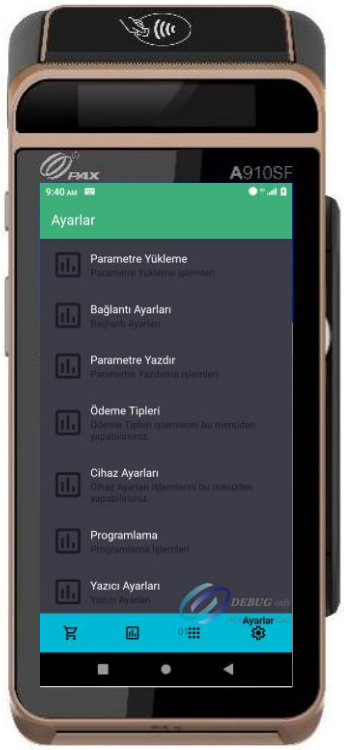

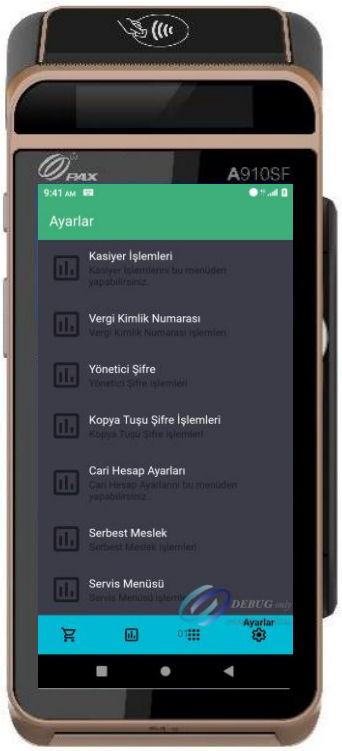

9_1 YazarkasaPOS Raporları

9_1_1 Z Raporu

Z Raporları toplam satış bilgilerini ve KDV toplamlarını detaylı gösteren mali özelliği olan raporlardır. Z raporu alındığında yazarkasa içindeki tüm günlük satış bilgileri ve toplamları sıfırlanır. Rapordaki satış ve KDV toplamları mali hafızaya yazılır. Gün sonlarında Z raporu alınmalıdır. Z raporu almak için yönetici şifresi ile menüye girilmelidir. Z raporu menüsü altında alt menüler bulunmaktadır.

WORLDLINE
ÖDEME SİST. ÇÖZ. A.Ş
İTÜ AYAZAĞA KAMPÜSÜ
ARI 3 KAT:8 KORUYOLU MASLAK
BOGAZİÇİKURUMLAR V.D 7300286201

TARİH:14/05/2024
SAAT:19:05:00
FİŞ NO:0018

Z RAPORU

Z RAPOR NO	1
MALİ BELLEK TOPLAMI	***110,00**
MALİ BELLEK TOP KDV	***9,49**

GÜNLÜK FİŞ DÖKÜMÜ

TOPLAM	*110.00
TOP KDV	*9.49

KISIMLAR

KSM1	**%18.00**
TOPLAM	*30,00
MİKTAR	3,000
KSM2	**%08.00**
TOPLAM	*30,00
MİKTAR	3,000
KSM3	**%01.00**
TOPLAM	*20,00
MİKTAR	2,000
KSM4	**%09.00**
TOPLAM	*30,00
MİKTAR	3,000

KDV ORANLARINA GÖRE

%18.00	TOPLAM	*30,00
TOPKDV		*4,59
%08.00	TOPLAM	*30,00
TOPKDV		*2,22
%01.00	TOPLAM	*20,00
TOPKDV		*0,20
%09.00	TOPLAM	*30,00
TOPKDV		*2,48

ÖDEME BİLGİLERİ

TOPLAM	***110,00**
NAKİT	*110,00
KREDİ	*0,00
DİĞER	*0,00
KASA NAKİT	***110,00**
AVANS +	*0,00
ÖDEME -	*0,00
TL NAKİT	*110,00
DÖV NAKİT	*0,00
İNDİRİM	*0,00
SAYISI	0
ARTIRIM	*0,00
SAYISI	0
İPTAL	*0,00
SAYISI	0
HATA DÜZELT	*0,00
SAYISI	0
SATIŞ İPTAL	*0,00
SAYISI	0
FATURA	*0,00
SAYISI	0

FİŞ SAYILARI

MALİ FİŞ SAYISI	5
------SATIŞ FİŞLERİ	4
------MALİ RAPORLAR	1
MALİ OLMAYAN FİŞ S.	0
------İPTAL FİŞLERİ	0
------FATURALI STŞ	0
------DİĞER FİŞLER	0
TASNİF DIŞI FİŞLER	7

KASİYER

KASİYER 1	*110,00

Z RAPORU SONU

KASİYER: KASİYER1

MERSİS : 1234567890
www.ingenico.com

EKU NO: 0001 Z NO:00002

MF 2B DE00000004

Z DÖNEM RAPORU	
BİRİKMİŞ DÖNEM RAPORU	En son alınan Z dönem raporundan sonraki satış bilgilerini kümülatif olarak gösterir.
İKİ Z ARASI RAPOR	Belirtilen Z no aralığındaki Z dönem raporu alınır.
İKİ TARİH ARASI RAPOR	Belirtilen iki tarih aralığındaki Z dönem raporu alınır.
BU AYA AİT RAPOR	İçinde bulunulan aya ait Z dönem raporu alınır.
BİR ÖNCEKİ AYA AİT RAPOR	İçinde bulunulan aydan bir önceki aya ait Z dönem raporu alınır.

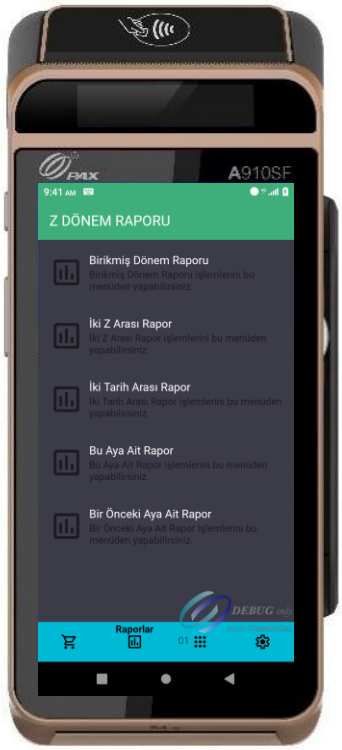

9_1_2 X Raporu

X RAPORU

WORLDLINE
ÖDEME SİST. ÇÖZ. A.Ş
İTÜ AYAZAĞA KAMPÜSÜ
ARI 3 KAT:8 KORUYOLU MASLAK
BOGAZİÇİKURUMLAR V.D 7300286201

TARİH:14/05/2024
SAAT:19:05:00
FİŞ NO:0018
* * MALİ DEĞERİ YOKTUR * *

X RAPORU

MALİ BELLEK TOPLAMI	***120,00**
MALİ BELLEK TOP KDV	***11,02**

GÜNLÜK FİŞ DÖKÜMÜ

TOPLAM	*10,00
TOP KDV	*1,53

KISIMLAR

KSM1	**%18.00**
TOPLAM	*10,00
MİKTAR	1,000

KDV ORANLARINA GÖRE

%18.00	TOPLAM	*10,00
TOPKDV		*1,53

ÖDEME BİLGİLERİ

TOPLAM	***10,00**
NAKİT	*10,00
KREDİ	*0,00
DİĞER	*0,00
KASA NAKİT	***10,00**
AVANS +	*0,00
ÖDEME -	*0,00
TL NAKİT	*10,00
DÖV NAKİT	*0,00
İNDİRİM	*0,00
SAYISI	0
ARTIRIM	*0,00
SAYISI	0
İPTAL	*0,00
SAYISI	0
HATA DÜZELT	*0,00
SAYISI	0
SATIŞ İPTAL	*0,00
SAYISI	0
FATURA	*0,00
SAYISI	0

FİŞ SAYILARI

MALİ FİŞ SAYISI	1
------SATIŞ FİŞLERİ	1
------MALİ RAPORLAR	0
MALİ OLMAYAN FİŞ S.	2
------İPTAL FİŞLERİ	0
------FATURALI STŞ	0
------DİĞER FİŞLER	2
TASNİF DIŞI FİŞLER	0

KASİYER

KASİYER 1	*10,00

X RAPORU SONU

KASİYER: KASİYER1
MERSİS : 1234567890
www.worldline.com

EKÜ NO: 0001 Z NO:0016

MF 2D 12345678

X raporları mali raporlar olmayıp bilgi amaçlıdır. O ana kadarki satışlar hakkında kullanıcıya bilgi vermektedir. X raporu Z raporunun içerdiği bilgileri içermektedir X raporu alındığında günlük satış hafızasındaki bilgiler sıfırlanmaz ya da silinmez. X raporu almak için yönetici şifresi ile menüye girilmelidir. X RAPORU menüsü altında aşağıdaki alt menüler bulunmaktadır.

X DÖNEM RAPORU	
BİRİKMİŞ DÖNEM RAPORU	En son alınan Z dönem raporundan sonraki Z raporlarının kümülatif bilgilerini gösterir.
İKİ Z ARASI RAPOR	Belirtilen Z no aralığındaki Z dönem raporu alınır.
İKİ TARİH ARASI RAPOR	Belirtilen iki tarih aralığındaki dönem raporu alınır.
BU AYA AİT RAPOR	İçinde bulunulan aya ait dönem raporu alınır.
BİR ÖNCEKİ AYA AİT RAPOR	İçinde bulunulan aydan bir önceki aya ait dönem raporu alınır.

9_1_3 EKÜ Raporları

EKÜ Raporları içinde aşağıdaki rapor alma fonksiyonlarına ulaşılabilmektedir.

EKÜ DETAY RAPORU

MALİ DEĞERİ YOK

WORLDLINE
ÖDEME SİST. ÇÖZ. A.Ş
İTÜ AYAZAĞA KAMPÜSÜ
ARI 3 KAT:8 KORUYOLU MASLAK
BOGAZİÇİKURUMLAR V.D 7300286201

TARİH:14/05/2024
SAAT:19:05:00
FİŞ NO:0018

EKU DETAY RAPORU

----------KULLANIM BİLGİLERİ--------

KULLANIM ORANI: % 0
TOPLAM KAPASİTE: 64749568 bytes
KULLANILAN ALAN: 68983 bytes
BOŞ ALAN: 64680585 bytes
BOŞ ALAN(+ -): 3234029 satır

----------DONANIM BİLGİLERİ--------
DONANIM VERSİYON: XX.YY.01
YAZILIM VERSİYON: 02.07.0A
CPU ID: 3F00440011573155373135 20
DERLEME ZAMANI: Nov 10 2013
EKÜ DURUMU: 1 AKTİF
FLASH ID 1: 0102204D
FLASH ID 2: 0102204D
AKTİVASYON DURUM: 1 (AKTİF)
EKÜ NU'SU: 0001

AKTİVASYON TARİH: 11/11/13 10.24:13
İLK İŞLEM Z NO: 0001
İLK İŞLEM FİŞ NO: 0001

İLK SATIŞ TARİHİ: 11/11/13 10.24:13
İLK SATIŞ Z NO: 0001
İLK SATIŞ FİŞ NO: 0001

SON SATIŞ TARİHİ: 14/11/13 10.24:13
SON SATIŞ Z NO: 0024
SON SATIŞ FİŞ NO: 0007

İLK Z RAPORU TARİHİ: 11/11/13 10:44:51
İLK Z RAPORU Z NO: 0001
İLK Z RAPORU FİŞ NO: 0006

SON Z RAPORU TARİHİ: 14/11/13 10.24:13
SON Z RAPORU Z NO: 0023
SON Z RAPORU FİŞ NO: 0002

MALİ DEĞERİ YOK

2D 12345678

EKÜ ÖZET RAPORU

MALİ DEĞERİ YOK

WORLDLINE
ÖDEME SİST. ÇÖZ. A.Ş
İTÜ AYAZAĞA KAMPÜSÜ
ARI 3 KAT:8 KORUYOLU MASLAK
BOGAZİÇİKURUMLAR V.D 7300286201

TARİH:14/05/2024
SAAT:19:05:00
FİŞ NO:0018

EKU ÖZET

ZNo	FNo	Tip	Tarih	Saat	TopTutar	TopKdv
83	1	SATIŞ	04/11/13	21:51	130.00	13,87
84	2	SATIŞ	04/11/13	21:51	260.00	26,30

MALİ DEĞERİ YOK

2D 12345678

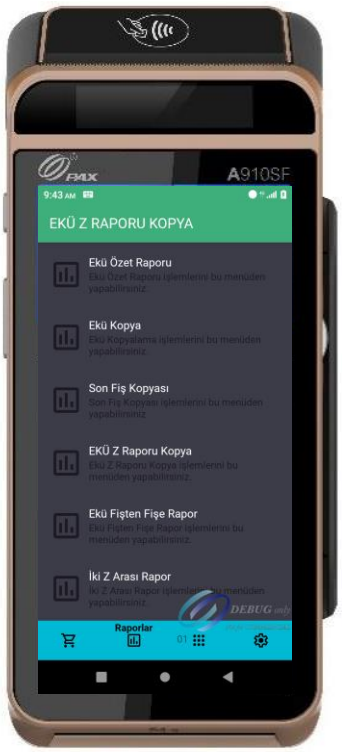

EKÜ KOPYA	: Yazarkasadan daha önce alınmış fişlerin kopyasının alınabileceği menüdür.
SON FİS KOPYASI	: YazarkasaPOS'tan mali olarak yapılan son işlem fişinin tekrarının basılabileceği menüdür.
EKÜ Z RAPORU KOPYA	: EKÜ'ye kaydedilmiş en son Z raporlarından istenilen Z raporunun alınabileceği menüdür.
EKÜ FİŞTEN FİŞE RAPOR	: EKÜ'ye kaydedilmiş tüm Z ve FİŞ numaralarına göre kayıtlı fiş ve raporların alınabileceği menüdür.
İKİ Z ARASI RAPOR	:EKÜ'ye kayıtlı istenilen iki Z raporu arasındanki Z raporlarının alınabileceği menüdür. Başlangıç ve bitiş Z rapor numarası belirtilir.
İKİ TARİH ARASI RAPOR	:İstenilen iki tarih arasındaki EKÜ'de kayıtlı tüm raporların alınabileceği menüdür.

9_1_4 Mali Raporlar

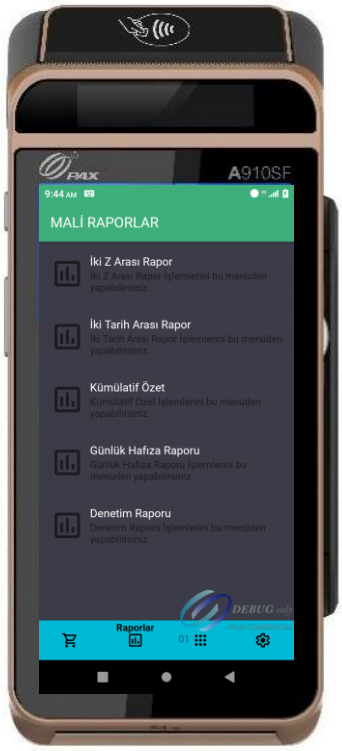

9_2 YazarkasaPOS Ayarları

Yazarkasa ayarları menüsünden aşağıdaki fonksiyonlara ulaşılabilmektedir.

PARAMETRE YÜKLEME	Z RAPORU AYARLARI
BAĞLANTI AYARLARI	KASİYER İŞLEMLERİ
PARAMETRE YAZDIR	VERGİ KİMLİK NUMARASI
ÖDEME TİPLERİ	YÖNETİCİ ŞİFRE
CİHAZ AYARLARI	KOPYA TUŞU ŞİFRE
PROGRAMLAMA	HARİCİ DONANIM AYARLARI
YAZICI AYARLARI	CARİ HESAP AYARLARI

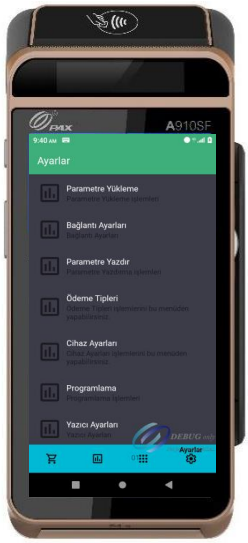

9_2_1 Parametre Yükleme

Yazarkasa bu menüden GİB ile haberleşerek GİB tarafından alacağı bilgileri alır ve yükleme sonunda slip bastırır. Parametre yükleme işlemi öncesinde, bir alt menüde bulunan bağlantı ayarlarının yapılması gerekmektedir.

9_2_2 Bağlantı Ayarları

- CİHAZ BAĞLANTI AYARLARI" menüsünde Senaryo "ETHERNET & GPRS", "SADECE GPRS", "SADECE ETHERNET" yada "UÇUŞ MODU"seçimi yapılarak geçilir.
- UÇUŞ MODU Seçimi: "UÇUŞ MODU" sadece iWE280 Mobil yazarkasa için kullanılabilecek bir özelliktir. Uçuş moduna alınan yazarkasada GPRS bağlantı kapatılmaktadır.
- Yazarkasa SIM kart ile çalışacaksa GPRS mensünde GPRS AKTİF? Seçimi yapılmalıdır. GPRS aktif edilip bağlantı sağlandıktan sonra APN, USER, PASS, IP(servis sağlayıcı ismi) bilgileri ekranda gösterilir.
- Yazarkasa ETHERNET alt yapısı ile çalışacaksa bağlantı ayarları menüsündeki ETHERNET mensüne giriş yapılarak ETHERNET seçimi yapılmalıdır. Bu sırada yazarkasa Base (şarj ünitesi) üzerinde olmalı ve ETHERNET kablosunun takılı olması gerekir.
- ETHERNET hattın özelliğine göre "STATIC" yada "DHCP" seçimi yapılacaktır.
- Eğer DHCP özelliklte bir hat ise IP, MASK, GATEWAY bilgileri otomatik olarak görüntülenir. Eğer STATİC özellikte bir ETH hat ise IP, MASK ve GATEWAY bilgileri elle girilmelidir.
- Bu işlemden sonra GİRİŞ tuşuna basılır ve TERMİNAL RESETLENECEK mesajı giriş ile geçilir. Bağlantı sonrası IP satırında terminal aldığı IP görülür. Eğer bilgiler doğru girildiyse BAĞLI mesajı görünecektir.
- CİHAZ BAĞLANTI AYARLARI menüsünden giriş tuşuna basılırsa "TSM Bağlantı Ayarları" menüsü gelecektir. GPRS IP ve PORT bilgileri ile ETHERNET IP ve PORT bilgileri buradan girilebilecektir. (Default olarak. SSL haberleşme tipi seçilecek ise SSL kutucuğuna işaret konulmalıdır.

9_2_3 Parametre Yazdır

Parametre yükleme sonrasında cihaza GİB tarafından gönderilen ve tanımlanan tüm parametrik bilgiler bu menüden yazdırılabilir.

9_2_4 Ödeme Tipleri

Aşağıda belirtilen ödeme tipleri kullanılmak istenirse açılacak olan ödeme tipinin üstüne gelinir ve yan tarafında bulunan kutucuk işaretlenerek seçimi yapılabilir. Aşağıdaki ödeme tiplerini kullanabilmek için yazarkasadan tutar girişi yapılarak KISIM (departman) seçimi yapılır, SHIFT tuşuna ve DİĞER butonuna basılarak ödeme tipi seçimi yapılır.

- ✓ ÇEK [-]
- ✓ PUAN [-]
- ✓ İKRAM [-]
- ✓ KAPORA [-]
- ✓ ÖDEMESİZ [-]
- ✓ AÇIK HESAP [-]
- ✓ HEDİYE ÇEKİ [-]
- ✓ GİDER PUSULASI [-]
- ✓ BANKA TRANSFERİ [-]

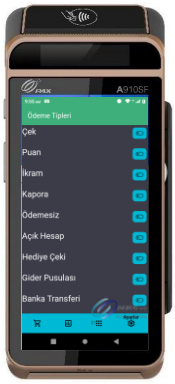

9_2_5 Cihaz Ayarları

TUŞ SESİ	Bu menü içerisinden tuş basımında çıkan ses kapatılabilmektedir. Kapatmak için İNAKTİF seçeneği üzerine gelinerek giriş yapılmalıdır.
TUŞ KİLİDİ	Yazarkasa kullanılmayacağı zamanlarda yanlış tuş basımlarına engel olmak için tuş kilidine alınabilmektedir. Ana satış ekranında iken ÇIKİŞ (kırmızı) tuşuna basılır ve TUŞ KİLİDİ? sorusu giriş ile geçildiği zaman yazarkasa ekranı ve tuş takımı kilitlenmektedir.
ARKA AYDINLATMA	Yazarkasanın arka aydınlatma süresinin ve şiddetinin ayarlanabileceği menüdür. Arka aydınlatma süresi kısa sürelere ayarlanarak pilden tasarruf edilmesi sağlanabilir. Menü içindeki A.Aydınlatma Seviyesi ve A. Aydınlatma Süresi menülerinden değerler arttırılabilir ya da azaltılabilmektedir.
STAND - BY	Yazarkasanın kullanılmadığı durumlarda uyku moduna geçmesi için beklenecek sürenin belirleneceği menüdür.
FİŞ ARASI SÜRE	Kredili işlemlerde müşteri nüshası ile işyeri nüshası arasındaki bekleme süresinin ayarlanabileceği menüdür.
DİL AYARI	Bu menüden TÜRKÇE / İNGİLİZCE dil seçimi yapılabilmektedir. Giriş dili TÜRKÇE olarak gelmektedir.
PARA ÇEKMECESİ	Para çekmecesi darbe süresinin ayarlanabileceği menüdür.
NAKİT ÖDEME UYARI	Kasadan yapılan Nakit ödemeli işlemler sırasında NAKİT butonuna bastıktan sonra NAKİT ÖDEME ALINDI MI? sorusunun aktif edilebilceği menüdür. Kredili işlem yapmak isterken yanlışlıkla NAKİT tuşuna basıldığından ödemeyi tamamlamak için AKTİF edilebilecek özelliktir.
BARKOD OKUYUCU	Barkod Okuyucunun ayarlarının yapılabileceği menüdür. Sadece Entegre Barkod Okuyucusu olan iWE280 yazarkasalarda kullanılacak bir menüdür.
TERAZİ SEMBOLLER	Terazi Barkod için programlanmış olan barkodların AKTİF - İNAKTİF edilebileceği menüdür.
GPS AKTİVASYON	GPS özelliği kullanılan yazarkasalarda uyku modunda GPS özelliğinin AKTİF - İNAKTİF edilebileceği menüdür.
MÜŞTERİ EKRANI GİZLE	Satış tutarının ekranda gösterilmesinin AKTİF - İNAKTİF edilebileceği menüdür.
F MENÜ ŞİFRE SORGUSU	GMP3 Harici yazılım ile çalışan yazarkasalarda harici yazılımda meydana gelebiilecek donma, arızalanma gibi işlemlerde yazarkasadaki işlemi sonlandırmak için kullanılacak işlemdir.
EK NÜSHA AYARLARI	Faturalı işlemlerin kredili ödemesinde çıkan nüsha müşteriye verilmektedir. İşyeri bu belgeden nüsha almak istenirse İNAKTİF –AKTİF –SOR işlemlerinin yapılabileceği menüdür.

9_2_6 Programlama

Programlama mensüne Şifre : 0 0 0 0 ile girilmektedir. Yazarkasaya ait yapılacak tüm programlama işlem adımları bu menu içerisindedir.

PROGRAMLAMA BİLGİLERİ

Bu menüden PROGRAMLAMA menüsü içinde girişi yapılan tüm bilgiler fişe bastırılarak kontrol edilmesi sağlanır.

Fiş başlık ve işyeri bilgileri Kısım tanımlamaları, kasiyer bilgileri gibi bilgilerin tamamı bu fişte gösterilmektedir.

FİS BASLIĞI

Bu menüden işyeri ÜNAVANI, ADRESİ, VERGİ DAİRESİ, VERGİ NUMARASI, MERSİS NO, TİC. SİCİL NO bilgileri tanımlanabilmektedir. Bilgilerin tam ve eksiksiz girilmesi gerekmektedir. En son işlem adımı olan CİHAZ ID girişinden sonra ekrana işyeri bilgileri gelir yanlışlık yok ise ONAYLA işlemi yapılarak menüden çıkılır.

ÖRNEK:

İŞYERİ ÜNVANI 1	Worldline ÖDEME SİSTEMLERİ (48 KARAKTER)
İŞYERİ ÜNVANI 2	ÖRNEK (48 KARAKTER)
İŞYERİ ADRESİ 1	AYAZAGA KAMPÜSÜ ARI 3 BİNASI
İŞYERİ ADRESİ 2	KORUYOLU MASLAK
İŞYERİ ADRESİ 3	SARIYER İSTANBUL
VERGİ DAİRESİ	SARIYER V.D.
VERGİ NUMARASI	Ör: 12345678910
MERSİS NO	Ör: 1234567890123456
TİC. SİCİL NO	Ör: ???
WEB Adres	Ör: www.ingenico.com

NOT: Vergi numarası hanesi 11 haneden oluşmaktadır. GİB tarafından verilen 9-10-11 haneli numaralar olabilir. 11 haneye tamamlamak için sıfır eklemesi yapmayınız.
NOT: Fiş Başlığı Max. 64 kez değiştirilebilmektedir.

KDV ORANLARI

Kısımlara tanımlanacak olan KDV oranlarının değiştirilebileceği menüdür. Bu menü parametrik olarak yazarkasa bazında açılıp kapatılabilecektir.

1)%10.00	5)%10.00
2)%20.00	6)%20.00
3)%01.00	7)%01.00
4)%00.00	8)%00.00

DEPARTMAN GİRİSİ

Bu menüden KISIM ADI tanımlaması , KDV grubunun seçimi, KISIM LİMİT tanımlaması, KISIM TUTAR girişi ile birlikte Kısım için TİP ve PARA BİRİMİ seçimleri yapılabilmektedir. Aşağıdaki tabloda belirtilen alanlar doldurulduktan sonra KAYDET butonuna basılarak girilen bilgiler kaydedilmiş olur. 8 adet ayrı departman girişi yapılabilmektedir.

KISIM ADI	Ör: KSM1			
KDV GRUBU	Ör: 1			
KISIM LİMİT	Ör: 80,00			
KISIM TUTAR	0,00			
TİPİ	KG	GR	LIT	ADT
PARA BİRİMİ	TL	$	EU	GBP

FİS LİMİTİ

Bu menüden işyerinin tek fişte yapabileceği maksimum satış tutar bilgisi ayarlanabilmektedir.
Limit girildikten sonra belirlenen limitin üstünde fiş kesilemez.

FİŞ LİMİTİ
MAKSİMUM TUTAR
900,00 (Örnek)

UYARI
NOT: Fiş limiti, Gelir İdaresi'nin belirlediği limitten fazla olamaz. Tanımlarınızın doğru olduğunu teyit ediniz.

9_2_7 Yazıcı Ayarları

YAZICI TİPİ

Harici ve Dahili yazıcı seçimi için kullanılacak menüdür.

YAZICI YOĞUNLUĞU

Yazıcıdan çıkan SLİPLERİN daha koyu ya da daha açık olarak yazdırılmasının ayarlanabileceği menüdür.

9_2_8 Fatura Ayarları

FATURALI SATIŞ

FATURALI SATIŞ işlemi için FATURA ve İRSALİYE'nin AKTİF / İNAKTİF edilebileceği menüdür.
FATURA işlemi aktif edilirse üye işyeri faturalı işlemlerde bilgi fişi yazarkasadan fiş çıkarabilecektir. İrsaliye AKTİF ise E-FATURALI işlemler yapılırken çıkan slipte imza alanı yer alır ve yazarkasadan basılacak olan fiş irsaliye yerine geçer.

ONLINE FATURA

Ürün, ödeme ve fatura bilgilerinin ÖKC üzerinden girilmesini sağlayarak, online faturanın (e-fatura ve e-Arşiv fatura) entegratörfirmaya iletilmesini sağlayan menüdür. Bu işlem başarılı sonuçlandığında ilgili fatura GİB'e resmi olarak kabul edilir.

Fatura tipi, girişi yapılan VKN bilgisine göre otomatik olarak seçilir. Online fatura için gerekli olan diğer bilgilerin İşlem akışında kullanıcı tarafından girilmesi istenmektedir.

Bu özelliği kullanabilmek için mükellefin çalıştığı entegratörfirmanın Ingenico Ödeme Sistemleri A.Ş. ile sözleşme ve teknik altyapı çözümü olmalıdır.

Aynı zamanda TSM sisteminden yetki verilmelidir.

FATURA TAHSİLAT

Devlet ve özel kurumlara ait faturaların tahsilatını yapan mükellefler için kullanılabilecek bir menüdür.

TSM üzerinden parametrik olarak yetkilendirme yapılmaktadır. Bu özelliği kullanmak isteyen mükelleflerin yazarkasa kurulumu sırasında bu özelliğin aktif edilmesi gerektiğini kurulum yapan teknik personele bildirmesi gerekmekte ve konuya uygun sözleşmenin mükellef ve sağlayıcı kurum arasında imzalanması gerekmektedir.

FATURA TAHSİLATI yapmak için menüden giriş yapılarak FATURA TAHSİLAT'ın aktif edilmesi ve gerekli alanların doldurulması gerekmektedir.

	FATURA TAHSİLATI:
AKTİF	☑
KOMİSYON	SOR / VAR / YOK
TİP	SOR / TUTAR(TL) / ORAN(%)
TUTAR	Alınacak komisyon oranı yazılabilir
KISIM	Komisyonun KDV oranı kaçsa kısım olarak seçilmelidir
FİŞ MESAJI	Komisyonun Fiş üzerindeki açıklaması

9_2_9 Z Raporu Ayarları

Otomatik Z raporu alma AKTİF / İNAKTİF edilebileceği ve OTO Z Rapor Zamanının ayarlanabileceği menüdür. SAAT ve DAKİKA bilgisi girilerek istenilen saat ayarlanmış olur.

- 24 saat dolmuşsa ve yazarkasada işlem varsa otomatik Z alınır. İşlem yoksa, 24 saat geçse bile (cihaz açıksa) Z raporu çıkmaz. Yazarkasa açılışında (power on), son Z saatinden 24 saat geçmişse sıfır işlem olsa bile Z alınır.
- Yazarkasa kapalı olduğu için (24 saatten fazla) Z Raporu alınmaz ise (satış olsun ya da olmasın) ilk açılışta hem ekranda hem de Z raporu üzerinde son alınan Z Raporu tarihi ve o andaki tarih arası Z raporu olduğunu belirten yazı ile Z raporu alınmaktadır.
- OTO Z Rapor saati geldiğinde kasada işlem yoksa ve son Z Rapor saatinden sonra 24 saat geçmemiş ise Z Raporu alınmamaktadır.

9_2_10 Kasiyer İşlemleri

Kasiyer işlemlerinde kasiyer tanımları ve kasiyer seçimi bu menüden yapılacaktır. 4 kasiyer tanımlanabilmektedir. Kasiyer şifreleri oluşturma ile kasiyer giriş ve kasiyer çıkış bu menüden sağlanacaktır.
Kasiyer işlemleri menüsünden ilk olarak kasiyer tanımlaması yapılmalıdır.
Kasiyer seçimi menüsünden ise tanımlaması yapılmış kasiyer seçimi yapılabilmektedir.
Kasiyer şifresi ile giriş yapabilir ve yine aynı menu kullanılarak çıkış yapabilecektir. Kasiyer tanımlama menüsü, kasiyer tanımı yapılıp, kasiyer seçimi yapıldıktan sonra yazarkasa menüsü içinde görünmeyecektir.
Menüye ulaşmak için YAZARKASA AYARLARI menüsüne girilmelidir.

KASİYER ADI:	11 KARAKTER/HANE
ŞİFRE:	4 KARAKTER / HANE

9_2_11 Vergi Kimlik Numarası

İşyerine ait GİB Vergi Kimlik Numarası girilebileceği menüdür.

9_2_12 Yönetici Şifre

Menüden YÖNETİCİ ŞİFRE seçildiği zaman ilk olarak MEVCUT ŞİFRE sorulur ve girildikten sonra YENİ ŞİFRE_ GİRİNİZ menüsü gelir. Yeni şifre girilip giriş yapıldıktan sonra ŞİFRE TEKRAR menüsü gelir. Burada yeni şifre tekrar girilip giriş tuşuna basıldığında şifre değişikliği tamamlanmış olur.

9_2_13 Kopya Tuşu Şifre

Hem iWE280 seyyar yazarkasada hem de iDE280 masaüstü yazarkasada en son yapılan işlemin fiş kopyasını alabilmek için ilk olarak satış ana ekranında basılır. Daha sonra KOPYA tuşuna basılmalıdır.

Fiş kopyası alma işlemi istenilirse yönetici şifresi ile güvenli hale getirilebilmektedir. Fiş kopya alımını şifreli olarak kullanabilmek için

- Satış ana ekranında F tuşuna basınız.
- YAZARKASAPOS AYARLARI menüsüne giriş yapınız.
- Yönetici şifresi (default 0 0 0 0) ile giriş yapınız.
- KOPYA TUŞU menüsüne giriş yapınız.
- Şifre İNAKTİF / AKTİF seçimi yapılabilir.

9_2_14 Harici Donanım Ayarları

Yeni Nesil ÖKC yazarkasalara harici olarak barkod okuyucu yada USB Klavye bağlanabilmektedir.
Barkod okuyucu USB HOST portundan bağlandıktan sonra ya da bağlı olan barkod okuyucu çıkarıldıktan sonra (7.3 iDE280 Terminal Bağlantıları adımına bakınız) bu menüye girilerek tanımlaması yapılmalıdır."

9_2_15 Cari Hesap Ayarları

CARİ HESAP bilgi fişi işlemi için CARİ HESAP butonunun AKTİF / İNAKTİF edilebileceği menüdür.

Yazarkasa üzerinde tahsil edilecek tutarın girişini yaptıktan sonra Cari Hesap tuşuna basılır.

TCK/VKN girişine müteakip tahsilata konu olan belgenin numarası ve tarihi; belgenin belirlenemediği durumlarda işletmenin belirlediği Cari Hesap ekstresinin numarası ve tarihi girilir. Ardından müşterinin ünvanı/adı-soyadı girilir. Bu adımdan sonra Cari Hesap BilgiFişi yazdırılır. Bu aşamadan sonra ödeme işlemine geçer. Tahsilat tamanlandıktan sonra fiş tamamlanır.

10 Yazarkasa Satış İşlemleri

Yazarkasa özellikli EFT POS terminalinizde SATIŞ işlemi ana ekranda SATIŞ yazısı varken yapılabilmektedir. Satış işlemi yapılabilmesi için KASİYER SEÇİMİ yapılmalı ve kasiyer şifresi ile giriş yapmalıdır.

10_1 Tek Ürün Satış

WORLDLINE
ÖDEME SİST. ÇÖZ. A.Ş
İTÜ AYAZAĞA KAMPÜSÜ
ARI 3 KAT:8 KORUYOLU MASLAK
BOGAZİÇİKURUMLAR V.D 7300286201

TARİH:14/05/2024
SAAT:19:05:00
FİŞ NO:0018

KSM3 %12 *36,00

TOPKDV ***3,85**
TOPLAM *36,00

NAKİT *36,00

KASİYER: KASİYER1
MERSİS : 1234567890
www.worldline.com

EKÜ NO: 0001 Z NO:0016

MF 2D 12345678

Örnek olarak GİYİM olarak programlanmış olan KISIM 3 ten yapılan 36,00 TL lik satış işlemi slibi yandaki gibidir.

PARA ÜSTÜ İŞLEMİ: Nakit satış işlemi sonrasında müşterinin verdiği para genellikle tutardan daha fazla ve bütündür. Bu durumda para üstünün verilmesi gerekmektedir. Müşterinin verdiği parayı sayı tuşları ile girdikten sonra NAKİT tuşuna basılırsa yazarksa geri verilecek para üstünü otomatik olarak hesaplayacaktır.

NOT: KREDİLİ satışlarda para üstü işlemi yapılamaz.

10_2 Çoklu Ürün Satışı

WORLDLINE
ÖDEME SİST. ÇÖZ. A.Ş
İTÜ AYAZAĞA KAMPÜSÜ
ARI 3 KAT:8 KORUYOLU MASLAK
BOGAZİÇİKURUMLAR V.D 7300286201

TARİH:14/05/2024
SAAT:19:05:00
FİŞ NO:0018

KSM3 %18 *10,00
KSM2 %18 *15,00

TOPKDV ***3,81**
TOPLAM *25,00

NAKİT *25,00

KASİYER: KASİYER1
MERSİS : 1234567890
www.worldline.com

EKÜ NO: 0001 Z NO:0016

MF 2D 12345678

Yandaki çoklu satış fişinden de görüleceği gibi KISIM 3 den birim fiyatı 10.00 TL olan 1 adet, KISIM 2 den birim fiyatı 15.00 TL olan ürünün satışı" yapılmıştır.

10_3 KREDİLİ SATIŞ

WORLDLINE
ÖDEME SİST. ÇÖZ. A.Ş
İTÜ AYAZAĞA KAMPÜSÜ
ARI 3 KAT:8 KORUYOLU MASLAK
BOGAZİÇİKURUMLAR V.D 7300286201

TARİH:14/05/2024
SAAT:19:05:00
FİŞ NO:0018

KSM3 %12 *36,00

TOPKDV ***3,85**
TOPLAM *36,00

???? BANK
543081******6981
KREDİ *36,00

KASİYER: KASİYER1
MERSİS : 1234567890
www.worldline.com

EKÜ NO: 0001 Z NO:0016

MF 2D 12345678

Örnek olarak KISIM 3 ten yapılan 36,00 TL lik kredili satış işlemi slibi aşağıdaki gibidir. Bu işlemde ödeme Nakit olarak değil KREDİ KARTI ile yapılmaktadır. Tutar girişi yapıldıktan sonra KISIM seçimi yapılır ve tüm tutar girişleri yapıldıktan sonra KREDİ tuşuna basılır.

YazarkasaPOS uygulaması tutarı banka uygulamasına yönlendirir ve bu akış ekranda görüntülenir.

Banka tarafından onay alındıktan ve işlem onaylandıktan sonra ilk olarak yazarkasa fişi daha sonra müşteri kopyası ve son olarak işyeri kopyası basılmaktadır.

10_4 Çarpma İşlemli (Katlı) Satış

WORLDLINE
ÖDEME SİST. ÇÖZ. A.Ş
İTÜ AYAZAĞA KAMPÜSÜ
ARI 3 KAT:8 KORUYOLU MASLAK
BOGAZİÇİKURUMLAR V.D 7300286201

TARİH:14/05/2024
SAAT:19:05:00
FİŞ NO:0018

5 Adt X 4,00
KSM2 %8 *20,00

TOPKDV ***1,48**
TOPLAM ***20,00**

NAKİT ***20,00**

KASİYER: KASİYER1
MERSİS : 1234567890
www.worldline.com

EKÜ NO: 0001 Z NO:0016

MF 2D 12345678

Aynı üründen çarpma işlemiyle birden fazla satış yapılması işlemidir.

Çarpan tamsayı ve noktadan sonra 2 haneli olabilir. Bu özellik KISIM'lar için kullanılabildiği gibi PLU için de kullanılabilmektedir. İşlemi yapmak için sırası ile aşağıdaki tuşlara basılmalıdır.

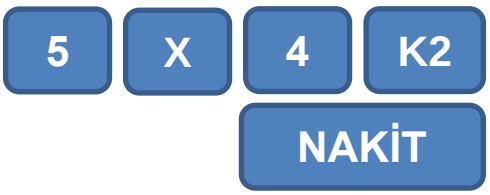

10_5 Yüzde (- %)İndirimli Satış

WORLDLINE
ÖDEME SİST. ÇÖZ. A.Ş
İTÜ AYAZAĞA KAMPÜSÜ
ARI 3 KAT:8 KORUYOLU MASLAK
BOGAZİÇİKURUMLAR V.D 7300286201

TARİH:14/05/2024
SAAT:19:05:00
FİŞ NO:0018

KSM1	%18	*45,50
KSM2	%15	*30,00
KSM3	%12	*25,00
ARA TOPLAM		*100,50
İNDİRİM	%15	*15,07-
KDV		***11,49**
TOP		***85,43**
NAKİT		***85,43**

KASİYER: KASİYER1
MERSİS : 1234567890
www.worldline.com

EKÜ NO: 0001 Z NO:0016

MF 2D 12345678

İndirim oranı tanımlanmış bir terminalde % - tuşuna basılarak uygulanmaktadır.

Örnek: ARATOPLAM üzerinden programlanmış değer olan %15 kadar indirim uygulaması aşağıdaki gibidir.

10_6 Yüzde (+ %) Artırım Satış

WORLDLINE
ÖDEME SİST. ÇÖZ. A.Ş
İTÜ AYAZAĞA KAMPÜSÜ
ARI 3 KAT:8 KORUYOLU MASLAK
BOGAZİÇİKURUMLAR V.D 7300286201

TARİH:14/05/2024
SAAT:19:05:00
FİŞ NO:0018

KSM3	%8	*10,00
ARTIRIM	%20	*2,00
TOPKDV		***0,89**
TOPLAM		***12,00**
NAKİT		***12,00**

KASİYER: KASİYER1
MERSİS : 1234567890
www.worldline.com

EKÜ NO: 0001 Z NO:0016

MF 2D 12345678

Artırım oranı tanımlanmış bir terminalde % + tuşuna basılarak uygulanmaktadır.

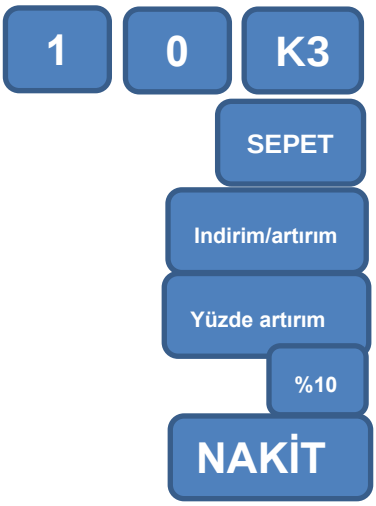

10_7 Paralı Ödeme

WORLDLINE
ÖDEME SİST. ÇÖZ. A.Ş
İTÜ AYAZAĞA KAMPÜSÜ
ARI 3 KAT:8 KORUYOLU MASLAK
BOGAZİÇİKURUMLAR V.D 7300286201

TARİH:14/05/2024
SAAT:19:05:00
FİŞ NO:0018

KSM3 %8 *12,00

TOPKDV ***0,89**
TOPLAM ***12,00**

NAKİT ***10,00**
?????? BANKASI
521824******4016
KREDİ ***2,00**

KASİYER: KASİYER1
MERSİS : 1234567890
www.worldline.com

EKÜ NO: 0001 Z NO:0016

MF 2D 12345678

Satış işlemi sonunda toplam tutarın ödenmesi farklı ödeme şekilleri ile parçalı olarak yapılabilir.
İşlem NAKİT ve KREDİ'li olarak yapılabilmektedir.

10_8 Tutar İndirimli Satış

WORLDLINE
ÖDEME SİST. ÇÖZ. A.Ş
İTÜ AYAZAĞA KAMPÜSÜ
ARI 3 KAT:8 KORUYOLU MASLAK
BOGAZİÇİKURUMLAR V.D 7300286201

TARİH:14/05/2024
SAAT:19:05:00
FİŞ NO:0018

KISIM4 %9 *70.00
ÜRÜN İND *20.00-

KDV *4.13
TOP *50.00

NAKİT *50.00

KASİYER: KASİYER1
MERSİS : 1234567890
www.worldline.com

EKÜ NO: 0001 Z NO:0016

MF 2D 12345678

Tutar indirimli satış işleminde ilk olarak yapılan satışın tutar girişi yapılır ve kısım seçilir. Sonra indirim yapılacak olan tutar girişi yapılır. (—)tuşuna basılarak tutar indirimi uygulanmaktadır.

Örnek: TOPLAM üzerinden 20TL tutar indirim uygulaması aşağıdaki gibidir.

10_9 Fatura numarası Girerek İşlem

Fiş limiti aşımlarında ya da isteğe göre Fatura düzenlemeleri sonrasında Fatura bilgilerini girilmesi gerekmektedir. Aşağıdaki işlem adımları takip edilerek ve Fatura No girilerek işlem yapılabilir. Fatura No girilerek yapılacak olan işlemler NAKİT yada KREDİLİ işlem olarak gerçekleşitirlebilir.
Faturalı işlem adımında yapılacak işlem parçalı ödeme olarak da yapılabilmektedir.

WORLDLINE
ÖDEME SİST. ÇÖZ. A.Ş
İTÜ AYAZAĞA KAMPÜSÜ
ARI 3 KAT:8 KORUYOLU MASLAK
BOGAZİÇİKURUMLAR V.D 7300286201

TARİH:14/05/2024
SAAT:19:05:00
FİŞ NO:0018

** MALİ DEĞERİ YOKTUR **

BU SATIŞ ???12345 NO'LU
FATURA İLE YAPILMIŞTIR

TOPLAM *750,00

NAKİT *750,00

KASİYER: KASİYER1
MERSİS : 1234567890
www.worldline.com

EKÜ NO: 0001 Z NO:0016

MALİ DEĞER YOKTUR

2D 12345678

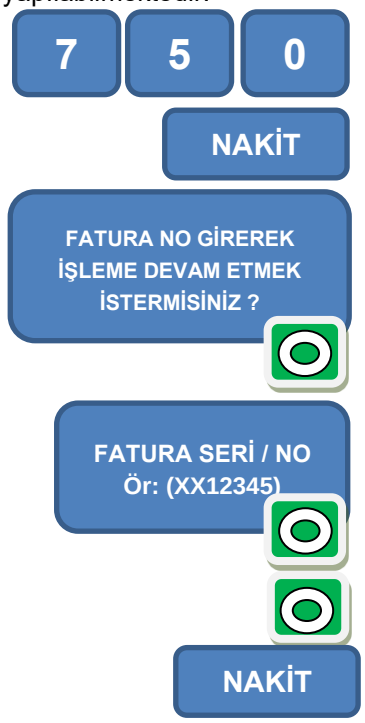

11 ECR İptal İşlemleri

11_1 İptal (Önceki Satış İşlemlerinin İptali)

Satış sırasında, daha önceden girişi yapılan ürün ya da ürünlerin girişlerinin hatalı olması veya ürün iadesi yapılması durumundaki düzenlemeler için kullanılır.

Fiş üzerindeki tüm onaylanmamış satışları iptal eder. Ya da o anda yapılan satışlar arasından seçilen işlemi iptal eder.

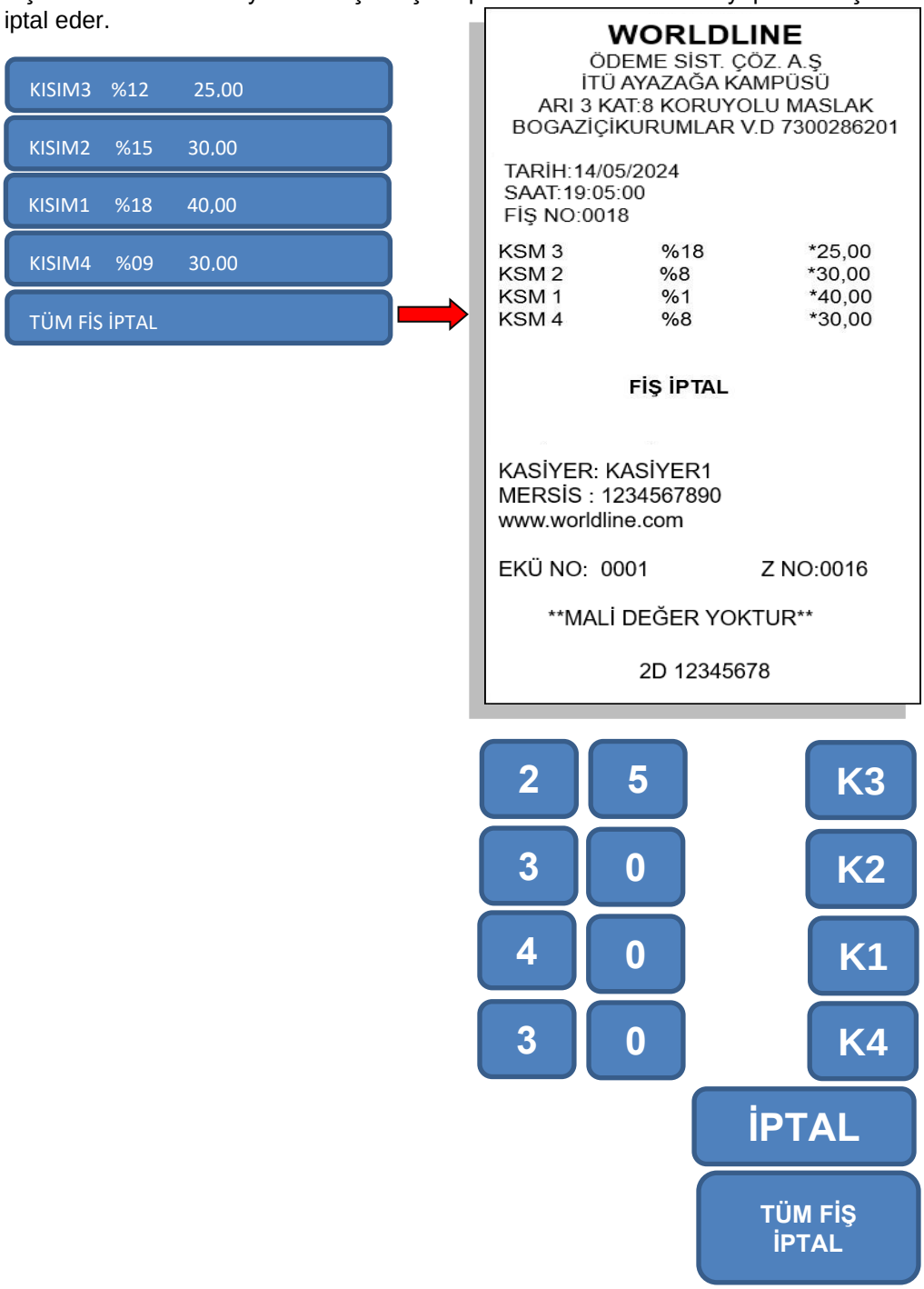

11_2 Tek Satır İptal

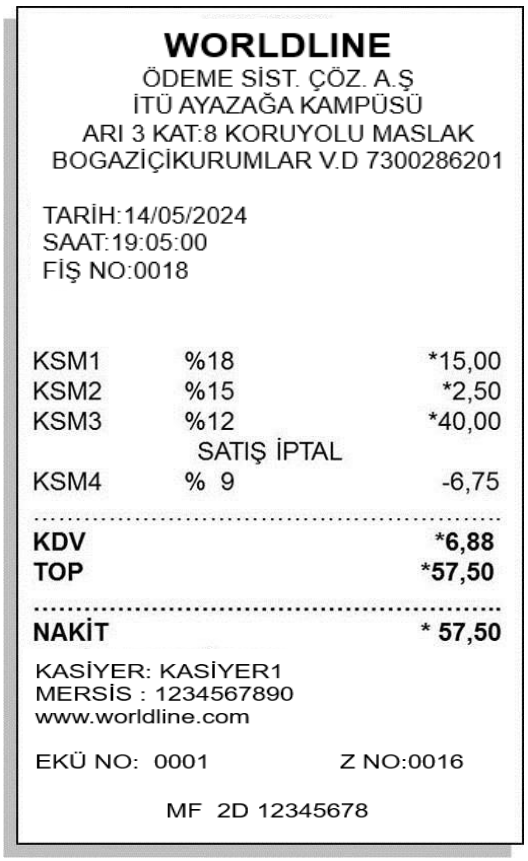
WORLDLINE
ÖDEME SİST. ÇÖZ. A.Ş
İTÜ AYAZAĞA KAMPÜSÜ
ARI 3 KAT:8 KORUYOLU MASLAK
BOGAZİÇİKURUMLAR V.D 7300286201

TARİH:14/05/2024
SAAT:19:05:00
FİŞ NO:0018

KSM1	%18	*15,00
KSM2	%15	*2,50
KSM3	%12	*40,00
	SATIŞ İPTAL	
KSM4	% 9	-6,75
KDV		*6,88
TOP		*57,50
NAKİT		* 57,50

KASİYER: KASİYER1
MERSİS : 1234567890
www.worldline.com

EKÜ NO: 0001 Z NO:0016

MF 2D 12345678

12 CE Belgesi

DECLARATION OF CONFORMITY
According to ISO/IEC Guide 22 and EN 45014

- EMC (EMC Directive 2014/30/EU)
- LVD (LVD Directive 2014/35/EU)

SORUN GİDERME
Sorun giderme işlemleri için teknik servis ile irtibata geçmelisiniz.

YETKİLİ SERVİS

Yetkili servis listemiz için internet sitemizi kontrol ediniz. https://ikasa.com.tr

Servis Bilgi Sistemi
https://www.servis.gov.tr/ Adresine yetkili servis listelerine ulaşabilirsiniz.

TÜKETİCİNİN SEÇİMLİLİK HAKLARI

Malın ayıplı olduğunun anlaşılması durumunda tüketici, 6502 sayılı Tüketicinin Korunması Hakkında Kanunun 11 inci maddesinde yer alan;

a- Sözleşmeden dönme,

b- Satış bedelinden indirim isteme,

c- Ücretsiz onarılmasını isteme,

ç- Satılanın ayıpsız bir misli ile değiştirilmesini isteme, haklarından birini kullanabilir.

Tüketicinin bu haklardan ücretsiz onarım hakkını seçmesi durumunda satıcı; işçilik masrafı, değiştirilen parça bedeli ya da başka herhangi bir ad altında hiçbir ücret talep etmeksizin malın onarımını yapmak veya yaptırmakla yükümlüdür. Tüketici ücretsiz onarım hakkını üretici veya ithalatçıya karşı da kullanabilir. Satıcı, üretici ve ithalatçı tüketicinin bu hakkını kullanmasından müteselsilen sorumludur.

Tüketicinin, ücretsiz onarım hakkını kullanması halinde malın;

- Garanti süresi içinde tekrar arızalanması,

- Tamiri için gereken azami sürenin aşılması,

- Tamirinin mümkün olmadığının, yetkili servis istasyonu, satıcı, üretici veya ithalatçı tarafından bir raporla belirlenmesi durumlarında; tüketici malın bedel iadesini, ayıp oranında bedel indirimini veya imkân varsa malın ayıpsız misli ile değiştirilmesini satıcıdan talep edebilir. Satıcı, tüketicinin talebini reddedemez. Bu talebin yerine getirilmemesi durumunda satıcı, üretici ve ithalatçı müteselsilen sorumludur.

Tüketici, garantiden doğan haklarının kullanılması ile ilgili olarak çıkabilecek uyuşmazlıklarda yerleşim yerinin bulunduğu veya tüketici işleminin yapıldığı yerdeki Tüketici Hakem Heyetine veya Tüketici Mahkemesine başvurabilir.

AEEE YÖNETMELİĞİNE UYGUNDUR.

BAKANLIKÇA BELİRLENEN KULLANIM ÖMRÜ 5 YILDIR.

BU ÜRÜN TÜRKİYE ALTYAPISINA UYGUNDUR.

AT	BE	BG	CH	CY	CZ	DE
DK	EE	EL	ES	FI	FR	HR
HU	IE	IS	IT	LI	LT	LU
LV	MT	NL	NO	PL	PT	RO
SE	SI	SK	TR	UK(NI)		

İthalatçı Firma

WORLDLİNE ÖDEME SİSTEM ÇÖZÜMLERİ A.Ş.
İTÜ AYAZAĞA KAMPÜSÜ TEKNOKENT ARI-3 BİNASI KAT:8 NO:802-804 MASLAK
TEL: 0212 366 48 83

Üretici Firma

Üretici: PAX Computer Technology (Shenzhen) Co.,Ltd.

Adres: 4/F, No:3 Building, Software Park,

Second Central Science-Tech Road, High-Tech İndustrial Park. Shenzhen, guangdond, prc 518057

DECLARATION OF CONFORMITY

According to ISO/IEC Guide 22 and EN 45014

Manufacturer's Name	PAX Computer Technology(Shenzhen) Co., Ltd.
Manufacturer's Address	4/F, No3 Building, Software Park, Second Central Science-Tech Road,High-Tech industrial Park, Shenzhen, Guangdong,P.R.C 518057 T: +86 755 86169630 F: +86 755 8615 5423

Declare that this DoC is issued under our sole responsibility and that this product:

Product description:	Smart Mobile Payment Terminal
Type designation(s):	A910S
Trademark:	PAX

Object of the declaration (Mobile Payment Terminal supports GSM, WCDMA, LTE, WLAN 2.4G, BT, NFC, GPS)

is in conformity with the relevant Union harmonization legislation:

1. **Health (Article 3.1(a) of the RE Directive)**

   Applied Standard(s):
   - EN 62209-2 :2010
   - EN 50566 :2017
2. **Safety (Article 3.1(a) of the RE Directive)**

   Applied Standard(s):
   - EN IEC 62368-1:2020+A11:2020
3. **Electromagnetic compatibility (Article 3.1 (b) of the RE Directive)**

   Applied Standard(s):
   - EN 55032 :2015+A11 : 2020+A1 : 2020, EN 55035 :2017+A11 : 2020,
   - EN 61000-3-3: 2013+A1: 2019+A2: 2021, EN IEC61000-3-2 :2019+A1: 2021
   - EN 301 489-1 V2.2.3
   - EN 301 489-3 V2.1.1
   - EN 301 489-17 V3.2.4
   - EN 301 489-19 V2.2.1
   - EN 301 489-52 V1.2.1
4. **Radio frequency spectrum usage (Article 3.2 of the RE Directive)**

   Applied Standard(s):
   - EN 300 328 V2.2.2
   - EN 301 511 V12.5.1
   - EN 301 908-1 V15.1.1
   - EN 301 908-2 V13.1.1
   - EN 301 908-13 V13.2.1
   - EN 303 413 V1.2.1
   - EN 300 330 V2.1.1

We hereby declare that the device complies with the requirements of the RE Directive 2014 / 53 / EU accordingly.

PAX Computer Technology (Shenzhen) Co., Ltd.

We hereby state the above-mentioned standards adopted in our production.

Appendix:
Description of accessories and components, including software, which allow the radio equipment to operate as intended and covered by the DoC:

Adapter	Brand name	Xiamen Keli Electronics Co., Ltd.
	Model name	SW-1772
Adapter	Brand name	Shenzhen Sorghum Electronics Technology Co Ltd
	Model name	GLH50C2000HW
Battery	Brand name	NINGBO VEKEN BATTERY CO LTD
	Model name	YW-003C
	Model name	YW-001C
Battery	Brand name	Powercome Technology (JiangXi) Limited
	Model name	PCD280
Software version	N/A	

Dated: Jan 11, 2023

Signature: Aileen Liu
Aileen Liu
Manager

PAX Computer Technology (Shenzhen) Co., Ltd.

4/F, No3 Building, Software Park,
Second Central Science-Tech Road,High-Tech industrial Park,
Shenzhen, Guangdong,P.R.C 518057